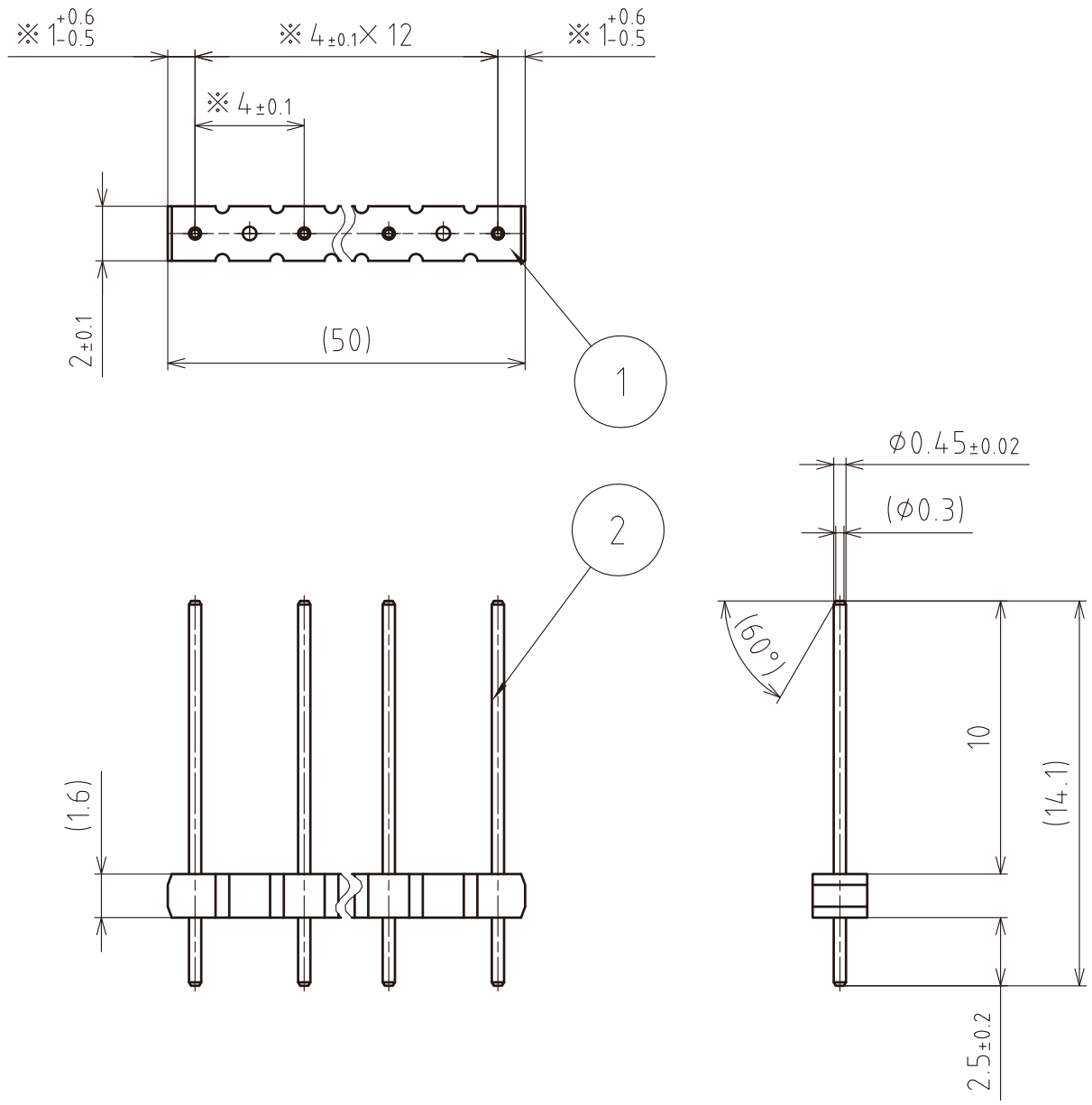


ベース
色：ＮＣ
半田耐熱性：260℃…120 秒
燃焼性：UL94V-0

仕様
電流容量：2A
絶縁抵抗：1000MΩ MIN
動作温度範囲：-40℃～ 125℃
（通電による温度上昇も含む）
耐電圧：1000Vrms

※寸法公差は、端子根元にて適用

| No. 番号 | Product Name 品 名 | Material 材 料 | Surface Treatment 表面処理 | Quantity 数量 |
|---|---|---|---|---|
| 2 | 連続ピン端子 | C5191W-H | 下地 Ni1 ～ 2μm 仕上 Au0.1μm MIN | 13 |
| 1 | ベース | ガラスエポキシ CEM-3 | 銅箔無し | 1 |

Tolerance 普通公差：±0.3
Scale 尺度：4:1
Remark 備考：－
Units 単位 :mm
ICREX CO.,LTD.
アイクレックス株式会社
Name 品 名：ピンヘッダー SS（φ0.45 4mm ピッチ）
Part No. 型 番：STDPH-C-SS045-R400-A-PA13